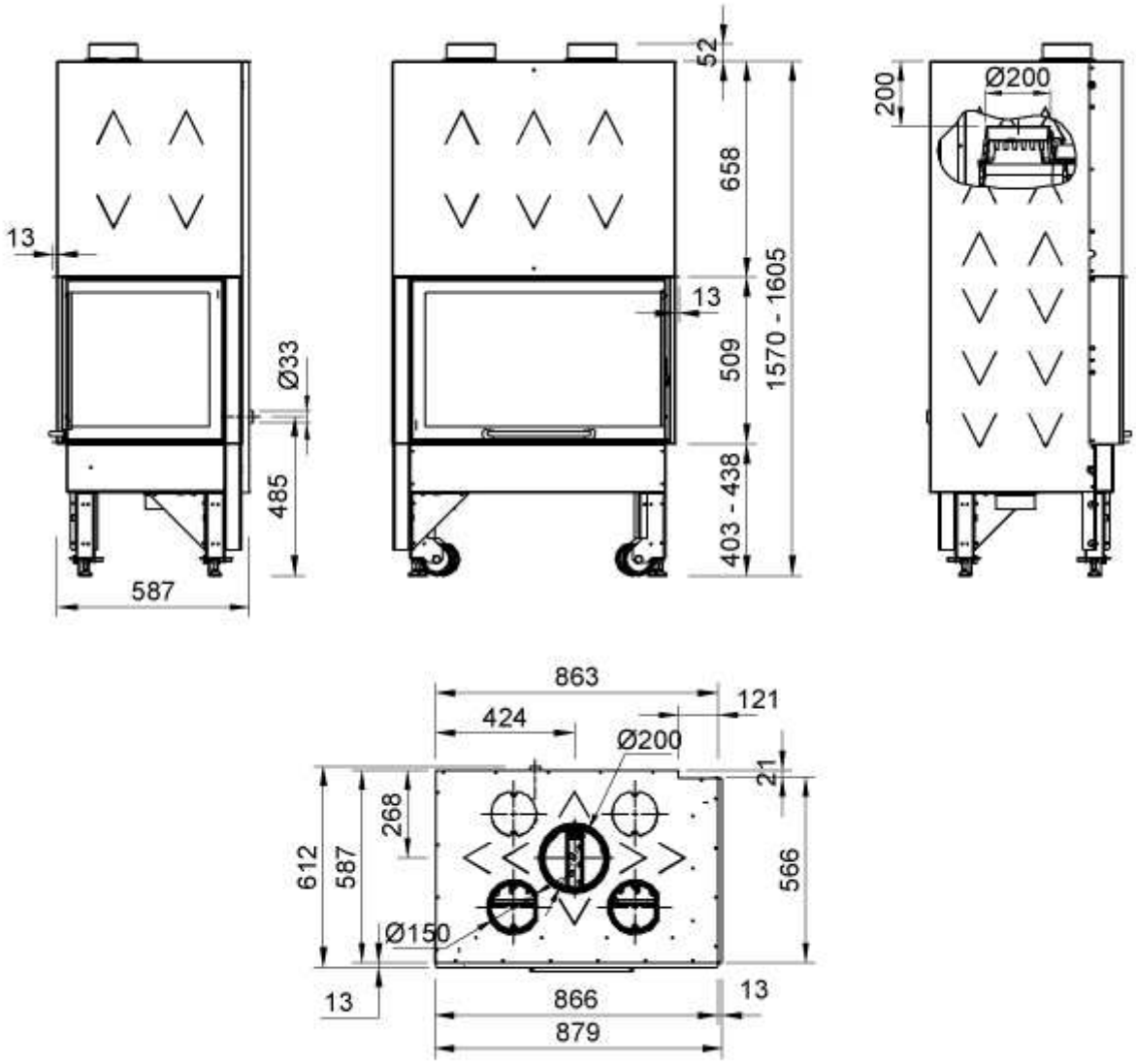

MONOBLOCCO ANGOLO 800