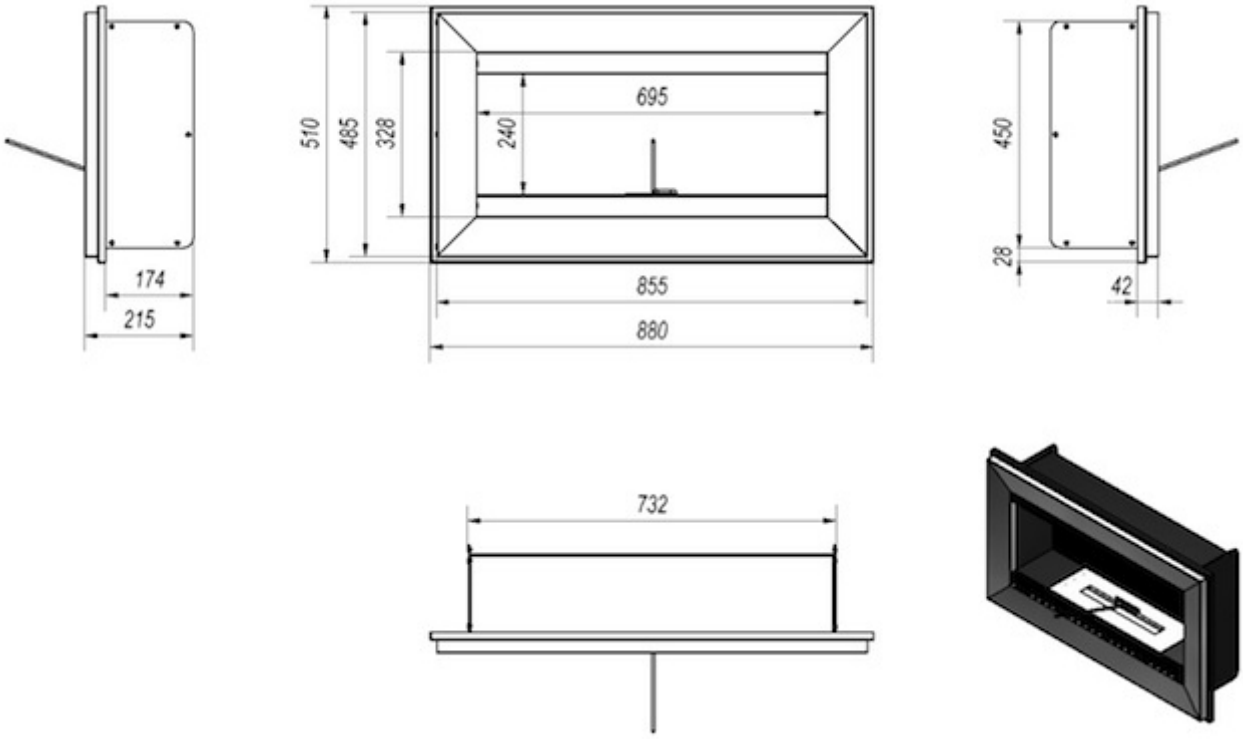

Capacidad del depósito	1,6 litros
Peso	20 Kilos
Tipo de quemador	Quemador largo
Material de la carcasa	Acero negro pintado
Material del recipiente del combustible	Acero inoxidable

//www.youtube.com/watch?v=0A5Lh6H1HtU