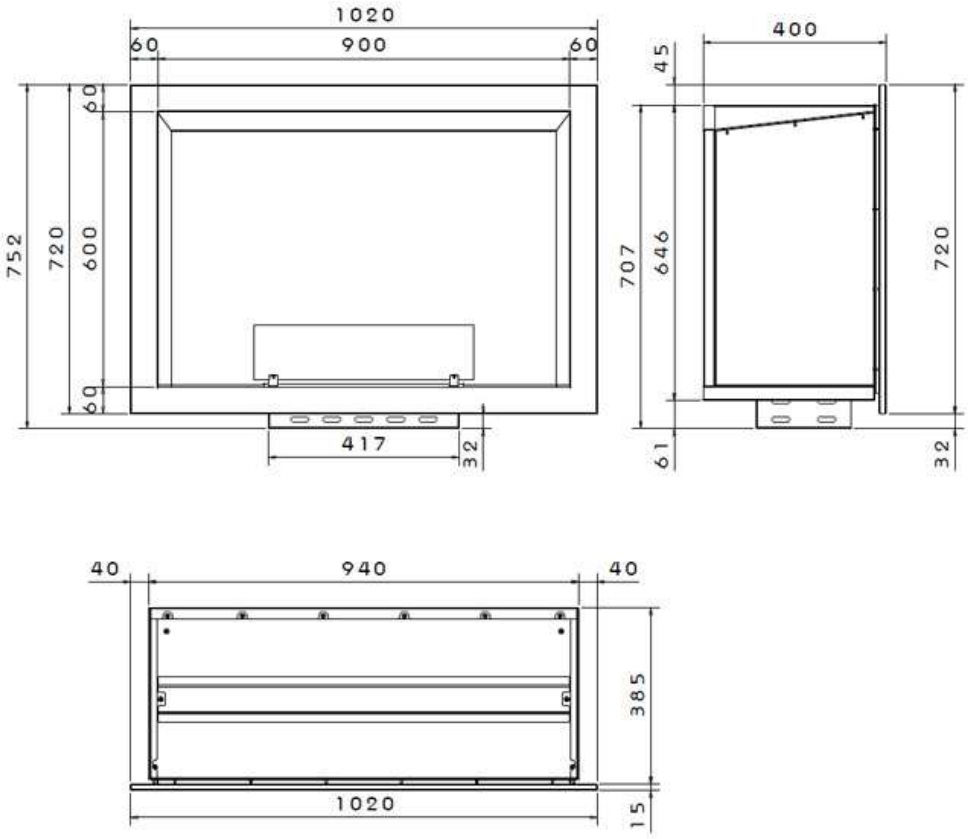

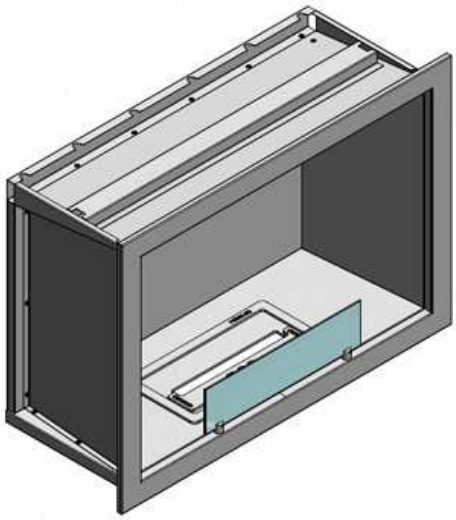

Capacidad del depósito	3 litros
Autonomía del fuego	6-9
Potencia	3,5
Consumo de combustible	máx. 0,48 - mín. 0,32
Material	acero inoxidable, vidrio
Peso	33,5 Kilos
Dimensiones	102 x 40 x 72