Scan 64 - 2/4/8

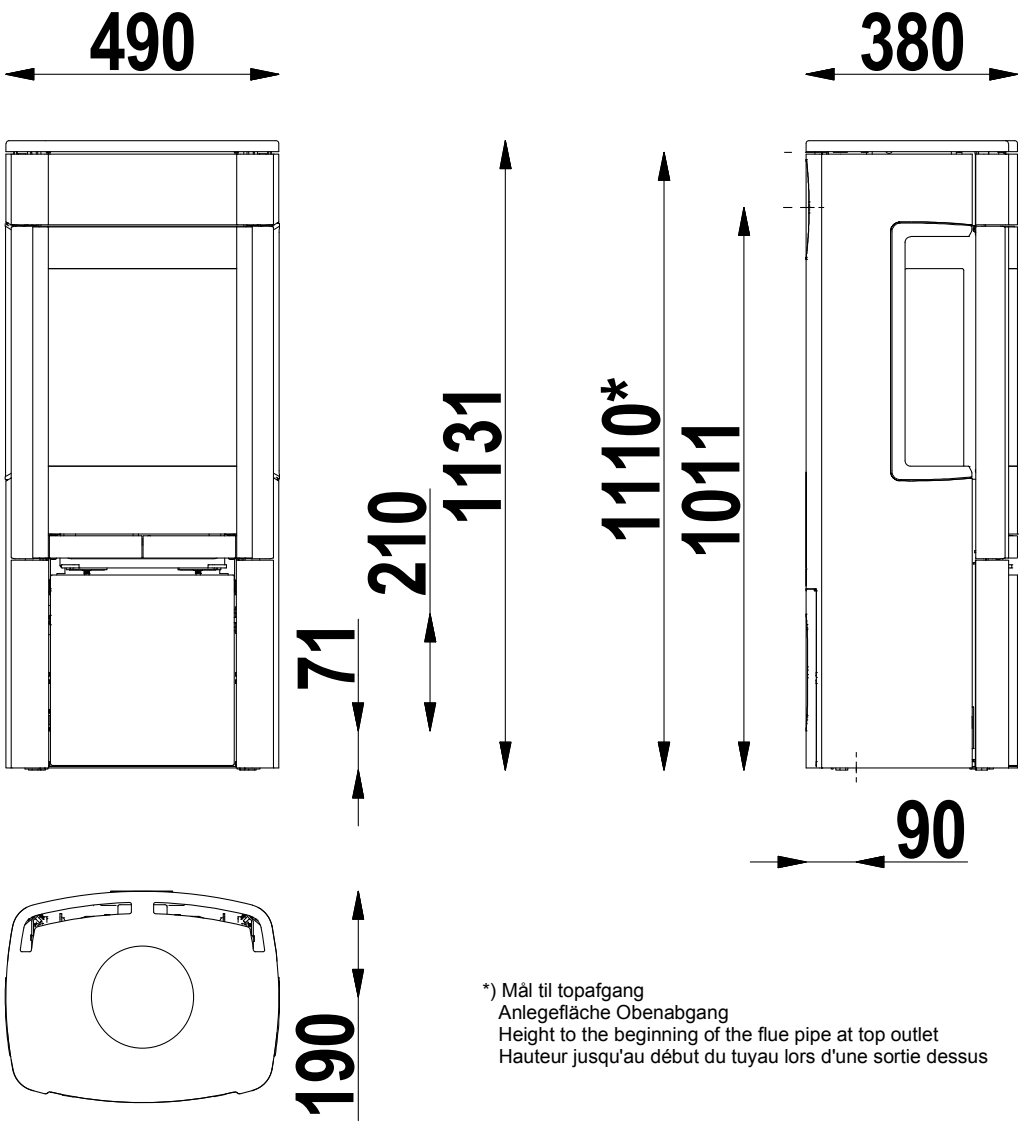

*) Mål til topafgang
Anlegefläche Obenabgang
Height to the beginning of the flue pipe at top outlet
Hauteur jusqu'au début du tuyau lors d'une sortie dessus
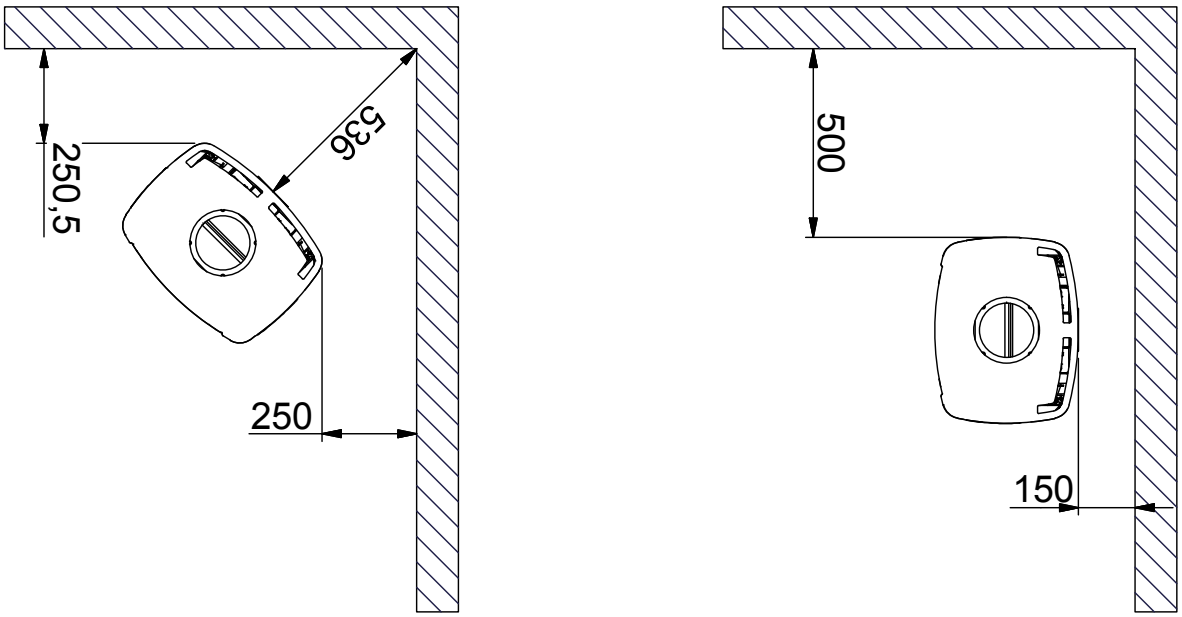
Afstand til brændbar væg/Abstand zu brennbaren Material/
Distances to flammable materials/Distances aux matériaux inflammables